Gaszähler-Kugelhähne | Mit optionalem GSW oder TAE
Gas meter ball valves | With optional GSW or TAE

GZH30-EE-AA

GZH31-AA

GZH32-DN

GZHEA

Lieferumfang mit Montageblech und Befestigungsmaterial. Anschlussadapter nicht im Lieferumfang enthalten, Mehrpreise siehe folgende Seite.
Delivery with mounting plate and material. Connecting adapter is not included with the delivery, enhancements have a look at the following page.

Konstruktionsmerkmale
- Gaszählerverschraubung für Ein- Zweistutzen- Gaszähler mit integriertem Kugelhahn

Absicherung
- Mit Gas-Strömungswächter (GSW, optional): Volumenstrombegrenzung durch eingangsseitig integrierten Strömungswächter V_{Gas} 2,5; 4,0; 6,0; [m³/h]
- Mit Thermischer Absperreinheit (TAE, optional): Brandschutz durch integrierte selbstschließende thermische Absperreinheit TAE

Technische Daten
- Nenndruck: MOP 5
- Therm. Belastbarkeit: < 650°C
- Umgebungstemperatur max.: -20°C bis +60°C
- Geschmiedetes Messinggehäuse
- Kugel verchromt
- Innere Abdichtung durch PTFE
- Äußere Abdichtung durch gekammerte O-Ringe

Technische Daten TAE
- Auslösetemperatur: < 95°C ± 5K
- Auslösezeit: < 60 s
- Nenndruck: MOP 5 HTB C5
- Therm. Belastbarkeit: < 650°C
- Umgebungstemperatur max.: -20°C bis +60°C

Zulassungen
Mit / Ohne GSW: DVGW Gas Zulassung nach DIN EN 331 MOP5 HTB bis 650°C 130,1
GZH30/31: DG-4350CO0169
GZH32: NG-4312CO0488
Mit TAE: DVGW Gas Zulassung nach DIN EN 331 MOP5 C5 und DIN 3586 HTB bis 650°C C5
GZH30/31: DG-4350CO0169
GZH32: NG-4341CO0489

Design features
- Gas meter screwing for one-two-gas meter ball valve with integrated ball valve

Protection
- With excess flow safety valve (GSW, optional): flow control: inticrated flow device V_{gas} 2,5; 4,0; 6,0; [m³/h]
- With thermical shut off valve (TAE, optional): fire protection: intecrated thermical shut off device TAE

Technical data
- Nominal pressure: MOP 5
- Fire resistant: < 650°C
- Max. ambient temperature: -20°C to +60°C
- Forged brass body
- Ball chrome plated
- Internal seals PTFE
- External seals covered O-ring

Technical data TAE
- Release temperature: < 95°C ± 5K
- Release time: < 60 s
- Nominal pressure: MOP 5 HTB C5
- Thermal rating: < 650°C
- max. ambient temperature: -20°C bis +60°C

Approvals
With / Without GSW: DVGWgas-approval acc. to DIN EN 331 MOP5 HTB to 650°C 130,1
GZH30/31: DG-4350CO0169
GZH32: NG-4312CO0488
Mit TAE: DVGW gas-approval acc. to DIN EN 331 MOP5 C5 and DIN 3586 HTB to 650°C C5
GZH30/31: DG-4350CO0169
GZH32: NG-4341CO0489

Datentabelle Data table

GZH30-EE-AA Kugelhahn für Einrohrgaszähler One pipe gas meter ball valve	DN	VGas Vgas (m³/h)	Druck Pressure	Eingang Inlet	Ausgang Outlet	VG	Gewicht Weight (kg)	Artikel-Nr. Item number
ohne GSW / without GSW	25		5				1,14	09-302500
mit GSW / with GSW	25	2,5	5			-25	1,45	09-302525
mit GSW / with GSW	25	4,0	5	EE *	AA*	-40	2,20	09-302540
mit GSW / with GSW	25	6,0	5			-60	2,13	09-302560
mit TAE / with TAE	25		5				1,43	09-300000
GZH31-AA Kugelhahn für Einrohrgaszähler (Eckform) One pipe gas meter ball valve (Elbow type)								
ohne GSW / without GSW	25		5	R 1			1,07	09-312500
mit GSW / with GSW	25	2,5	5	R 1		-25	1,11	09-312525
mit GSW / with GSW	25	4,0	5	R 1	AA*	-40	1,11	09-312540
mit GSW / with GSW	25	6,0	5	R 1		-60	1,11	09-312560
mit TAE / with TAE	25		5	R 1			1,09	09-310000
GZH32-DN Kugelhahn für Zweirohrgaszähler (Eckform) Two pipe gas meter ball valve (Elbow type)								
ohne GSW / without GSW	20		5	R 3/4	Rp 3/4		0,57	09-322000
ohne GSW / without GSW	25		5	R 1	Rp 1		0,52	09-322500
mit GSW / with GSW	25	2,5	5	R 1	Rp 1	-25	0,53	09-322525
mit GSW / with GSW	25	4,0	5	R 1	Rp 1	-40	0,53	09-322540
mit GSW / with GSW	25	6,0	5	R 1	Rp 1	-60	0,53	09-322560
mit TAE / with TAE	25		5	R 1	Rp 1		0,51	09-320000

* Adapter für Eingang (EE) und Ausgang (AA) siehe nächste Seite "Anschlussadapter GZH-EA" * Inlet adapter (EE) and outlet adapter (AA) have a look at the following page "connecting adaptors GZH-EA"

BESTELLBEISPIEL: Gaszählerkugelhahn für Zweirohrgaszähler mit TAE in Eckform DN25 = GZH 32-DN25-TAE Artikel-Nr. 09-320000
Gaszählerkugelhahn für Zweirohrgaszähler ohne GSW in Eckform DN25 = GZH 32-DN25 Artikel-Nr. 09-322500
Gaszählerkugelhahn mit GSW in Eckform für VGas 2,5 m³/h DN25 = GZH 32-DN25-GSW Artikel-Nr. 09-322525

ORDERING EXAMPLE: Two pipe gas meter ball valve with TAE elbow type DN25 = GZH 32-DN25-TAE item number 09-320000
Two pipe gas meter ball valve without GSW elbow type DN25 = GZH 32-DN25-GSW item number 09-322500
Gas meter ball valve with GSW elbow type VGas 2,5 m³/h DN25 = GZH 32-DN25 item number 09-322525

Datentabelle Anschlussadapter Data table connecting adaptors

Für GZH 30 und GZH 31 / For GZH 30 and GZH 31	Größe Size	EE	Gewicht Weight (kg)	Artikel-Nr. Item number	AA	Gewicht Weight (kg)	Artikel-Nr. Item number
Innengewinde / female thread	1"	-10	0,130	09-000010	-10	0,130	09-000010
Außengewinde / male thread	1"	-20	0,210	09-000020	-20	0,210	09-000020
Pressfitting V-Kontur / Pressfitting V-contour	28 mm	-50	0,150	09-000050	-50	0,150	09-000050
Pressfitting V-Kontur / Pressfitting V-contour	22 mm	-51	0,150	09-000051	-51	0,150	09-000051

Maßskizze Measured sketch

GZH 30-EE-AA

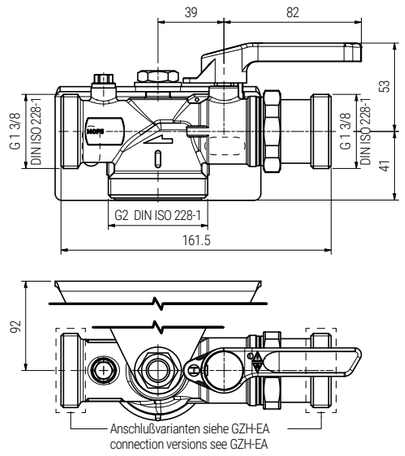

GZH 31-AA

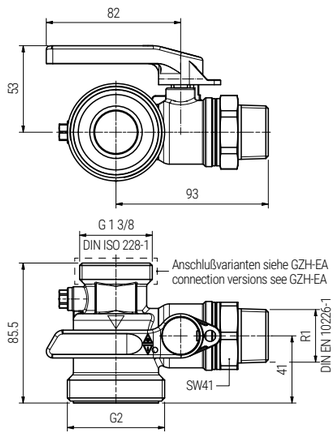

GZH 32-DN

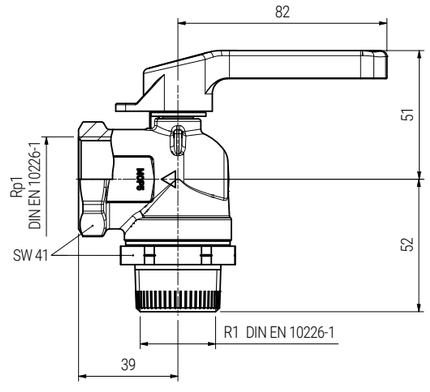
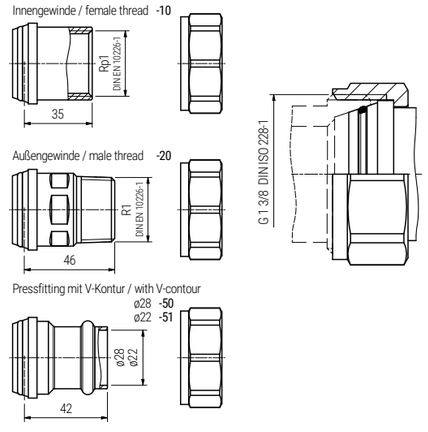
Anschlussadapter GZHEA Connecting adaptors GZHEA